Эффорт Групп
ПОСТАВЩИК СИСТЕМ БЕЗОПАСНОСТИ

+7 499 217 01 07
sale@effort-shop.ru
effort-shop.ru

ПАСПОРТ ИЗДЕЛИЯ · документ производителя внутри без изменений

HiWatch 2.0

HiWatch HW-N332/2

IP-регистратор на 32 канала, камеры до 12 Мп, 2 SATA



Эффорт Групп — официальный дистрибьютор HiWatch в России

Склад и самовывоз: Москва, Семёновский Вал, 6Г, стр. 4.

Страница модели на effort-shop.ru

Актуальная цена, наличие и срок поставки, крепления и сопутствующие товары, расчёт архива и другие документы.

effort-shop.ru/p/303625204

Далее — паспорт изделия HiWatch 2.0 на русском языке, заводской документ без изменений. Первая страница подготовлена Эффорт Групп 18.11.2026; цены и наличие меняются — актуальные данные по QR-коду.

Видеорегистратор HW-N332/2

ПАСПОРТ ИЗДЕЛИЯ



- 32 канала, сетевой видеорегистратор 1U 4K
- Автоматическое подключение и настройка камер
- IP-видеовход: до 32 каналов
- Форматы видео: H.265+ / H.265 / H.264 / H.264+
- Декодирующая способность: до 2 каналов @ 12 Мп или 4 каналов @ 8 Мп, или 5 каналов @ 6 Мп, или 8 каналов @ 4 Мп, или 10 каналов @ 3 Мп, или 16 каналов @ 2 Мп
- Входная пропускная способность до 256 Мбит/с

▪ Спецификации

Система	
Операционная система	Встроенная ОС Linux
Видео и аудио	
IP-видеовход	32 канала
Вход IP-динамика	4 канала
Входная пропускная способность	256 Мбит/с
Выходная пропускная способность	160 Мбит/с
Выход HDMI	1 канал, 4K (3840 × 2160) / 30 Гц, 2K (2560 × 1440) / 60 Гц, 1080P (1920 × 1080) / 60 Гц, UXGA (1600 × 1200) / 60 Гц, SXGA (1280 × 1024) / 60 Гц, 720P (1280 × 720) / 60 Гц
Выход VGA	1 канал, 1080P (1920 × 1080) / 60 Гц, UXGA (1600 × 1200) / 60 Гц, SXGA (1280 × 1024) / 60 Гц, 720P (1280 × 720) / 60 Гц
Режим вывода видео	Одновременный вывод HDMI / VGA
Аудиовыход	1 канал, RCA
Аудиовход	1 канал, RCA
Декодирование	
Видеосжатие	H.265, Smart265, H.264, Smart264
Разрешение при записи	12 Мп / 8 Мп / 7 Мп / 6 Мп / 5 Мп / 4 Мп / 3 Мп / 1080p / UXGA / 720p / VGA / 4CIF / DCIF / 2CIF / CIF / QCIF
Синхронное воспроизведение	16 каналов
Разделение окон просмотра в режиме реального времени	Первое окно: 1 / 2 / 3 / 4 / 6 / 8 / 9 / 16 / 25 / 36 / пользовательская настройка Второе окно: 1 / 2 / 3 / 4 / 6 / 8 / 9 / 16 / 25 / 36 / пользовательская настройка
Производительность декодирования	2 канала 12 Мп @ 30 к/с, 4 канала 8 Мп @ 30 к/с, 5 каналов 6 Мп @ 30 к/с, 8 каналов 4 Мп @ 30 к/с, 10 каналов 3 Мп @ 30 к/с, 16 каналов 2 Мп @ 30 к/с
Тип потока	Видео, видео и аудио
Аудиосжатие	G.711ulaw / G.711alaw / G.722 / G.726 / AAC / MP2L2 / PCM
Каналы камер высокого разрешения	16 каналов 12 Мп
Сеть	
Удаленное подключение	128
API	ONVIF (profile S/G), SDK, ISAPI
Совместимый браузер	IE 11, Chrome 91, Firefox 88, Safari 12, Edge 91 или выше
Сетевые протоколы	TCP / IP, DHCP, IPv4, IPv6, DNS, DDNS, NTP, RTSP, SADP, SMTP, SNMP, NFS, iSCSI, ISUP, UPnP™, HTTP, HTTPS
Сетевой интерфейс	1 RJ45 auto 10 / 100 / 1000 M Ethernet
PoE	
Интерфейсы	Не поддерживается
Питание	Не поддерживается
Стандарт	Не поддерживается
Вспомогательные интерфейсы	
SATA	2 SATA-интерфейс
Емкость	До 12 ТБ каждый HDD
Тревожный вход / выход	Не поддерживается

Вспомогательные интерфейсы	
USB	Передняя панель: 1 × USB 2.0, задняя панель: 1 × USB 2.0
Основное	
Язык	Английский, русский, болгарский, венгерский, греческий, немецкий, итальянский, чешский, словацкий, французский, польский, голландский, португальский, испанский, румынский, турецкий, японский, датский, шведский, норвежский, финский, корейский, традиционный китайский, тайский, эстонский, вьетнамский, хорватский, словенский, сербский, латышский, литовский, узбекский, казахский, арабский, иврит, украинский, индонезийский
Кулер	Поддерживается
Масса нетто	≤ 1.63 кг (без HDD)
Масса брутто	≤ 2.67 кг (без HDD)
Размеры продукта	384 × 315 × 52 мм (15.12 × 12.38 × 2.03”)
Размер упаковки	435 × 387 × 129 мм (17.13 × 15.24 × 5.08”)
Питание	DC 12 В, 3.33 А, 40 Вт
Потребляемая мощность	≤ 15 Вт (без HDD)
Рабочая температура	От -10 до +55 °C
Рабочая влажность	От 10 до 90 %
Сертификаты	
CE	CE-DOC, CE-EMC, CE-LVD, CE-RoHS
Полученные сертификаты	CE, CB, LOA

▪ **Размеры (ед. изм.: мм (дюймы))**

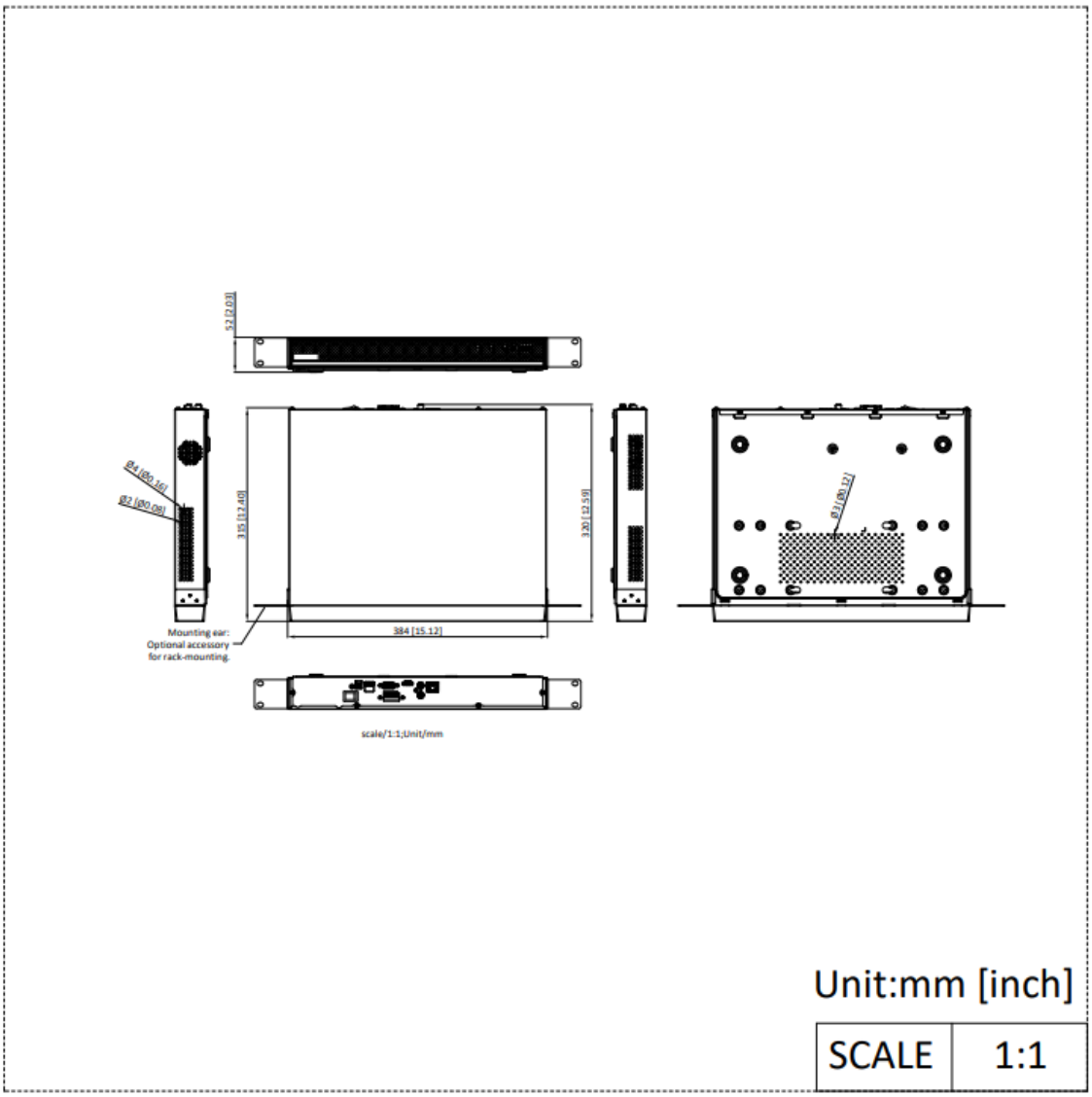

Правила эксплуатации

1. Устройство должно эксплуатироваться в условиях, обеспечивающих возможность работы системы охлаждения. Во избежание перегрева и выхода прибора из строя не допускается размещение рядом с источниками теплового излучения, использование в замкнутых пространствах (ящик, глухой шкаф и т. п.). Рабочий диапазон температур: от минус 10 до плюс 55 °С.
2. Все подключения должны осуществляться при отключенном электропитании.
3. Запрещена подача на входы устройства сигналов, не предусмотренных назначением этих входов, это может привести к выходу устройства из строя.
4. Не допускается воздействие на устройство температуры свыше плюс 55 °С, источников электромагнитных излучений, активных химических соединений, электрического тока, а также дыма, пара и других факторов, способствующих порче устройства.
5. Конфигурирование устройства лицом, не имеющим соответствующей компетенции, может привести к некорректной работе, сбоям в работе, а также к выходу устройства из строя.
6. Не допускаются падения и сильная тряска устройства.
7. Рекомендуется использование источника бесперебойного питания, во избежание воздействия скачков напряжения или нештатного отключения устройства.
8. Не содержат терминалы ввода для внутренней записи файлов, сигналов, изображений и других записей, переданных из внешних источников.

Для получения информации об установке и включении устройства, пожалуйста, обратитесь к Краткому руководству пользователя соответствующего устройства.