Эффорт Групп
ПОСТАВЩИК СИСТЕМ БЕЗОПАСНОСТИ

+7 499 217 01 07
sale@effort-shop.ru
effort-shop.ru

ПАСПОРТ ИЗДЕЛИЯ · документ производителя внутри без изменений

HiWatch 2.0

HiWatch HW-I458ZM(2.8-12mm)

купольная IP-камера 4 Мп, вариообъектив 2,8–12 мм



Эффорт Групп — официальный дистрибьютор HiWatch в России

Склад и самовывоз: Москва, Семёновский Вал, 6Г, стр. 4.

Страница модели на effort-shop.ru

Актуальная цена, наличие и срок поставки, крепления и сопутствующие товары, расчёт архива и другие документы.

effort-shop.ru/p/311337978

Далее — паспорт изделия HiWatch 2.0 на русском языке, заводской документ без изменений. Первая страница подготовлена Эффорт Групп 18.11.2026; цены и наличие меняются — актуальные данные по QR-коду.

HiWatch 2.0
SMARTER & SECURE

IP-камера HW-I458ZM

ПАСПОРТ ИЗДЕЛИЯ





- IP-камера HW-I458ZM является 4 Мп купольной IP-камерой с интеллектуальной гибридной подсветкой 3.0 и вариофокальным объективом
- HikAI-ISP для эффективного шумоподавления, коррекции цвета и улучшения качества изображения
- Обнаружение движения 3.0: более точная детекция целей «Человек» / «ТС», снижение количества ложных тревог
- Интеллектуальная гибридная подсветка: интеграция ИК-подсветки и подсветки белым светом, 3 режима подсветки
- Встроенный микрофон, аудиосвязь в режиме реального времени
- Защита от влаги и пыли (IP67) и антивандальная защита (IK10)
- Встроенный слот для microSD / SDHC / SDXC: есть, до 512 ГБ

▪ Спецификации

Камера	
Матрица	1/3” Progressive Scan CMOS
Максимальное разрешение	2688 × 1520
Чувствительность	Цвет: 0.003 лк @ (F1.6, AGC вкл), ч/б: 0 лк с ИК-подсветкой
Скорость электронного затвора	От 1 до 1/100000 с
Режим «День / ночь»	ИК-фильтр
Регулировка угла	Поворот: от 0 до 355°, наклон: от 0 до 75°, вращение: от 0 до 355°
Объектив	
Тип объектива	Вариофокальный моторизированный объектив, от 2.8 до 12 мм
Фокусное расстояние и угол обзора	От 2.8 до 12 мм, по горизонтали: от 93 до 28°, по вертикали: от 50 до 16°, по диагонали: 110 до 33°
Крепление объектива	Ø 14
Фокусировка	—
Тип диафрагмы	Фиксированная
Апертура	F1.6
Глубина резкости	От 1.5 м до ∞
DORI	
DORI	Wide: D: 67 м, O: 26 м, R: 13 м, I: 6 м Tele: D: 204 м, O: 81 м, R: 40 м, I: 20 м
Подсветка	
Тип подсветки	ИК-подсветка, подсветка белым светом
Дальность подсветки	До 30 м
Интеллектуальная подсветка	Есть
Инфракрасные волны	850 нм
Видео	
Основной поток	50 Гц: 25 к/с (2688 × 1520, 2560 × 1440, 1920 × 1080, 1280 × 720) 60 Гц: 24 к/с (2688 × 1520, 2560 × 1440, 1920 × 1080, 1280 × 720)
Дополнительный поток	50 Гц: 25 к/с (1280 × 720, 640 × 480, 640 × 360) 60 Гц: 24 к/с (1280 × 720, 640 × 480, 640 × 360)
Третий поток	—
Видеосжатие	Основной поток: H.265+ / H.265 / H.264+ / H.264, дополнительный поток: H.265 / H.264 / MJPEG
Битрейт видео	От 32 Кбит/с до 16 Мбит/с
Профиль H.264	Baseline Profile / Main Profile / High Profile
Профиль H.265	Main Profile
Битрейт	CBR, VBR
SVC	Есть
Область интереса (ROI)	1 фиксированная область для каждого потока
Обрезка изображения	Нет
Аудио	
Тип аудио	Моно
Аудиосжатие	G.711 / G.722.1 / G.726 / MP2L2 / PCM / MP3 / AAC-LC
Битрейт аудио	64 Кбит/с (G.711 ulaw / G.711 alaw) / 16 Кбит/с (G.722.1) / 16 Кбит/с (G.726) / от 32 до 160 Кбит/с (MP2L2) / от 8 до 160 Кбит/с (MP3) / от 16 до 64 Кбит/с (AAC-LC)

Аудио	
Частота дискретизации	8 / 16 кГц
Фильтрация шумов окружающей среды	Есть
Сеть	
Протоколы	DHCP, QoS, FTP, SSL / TLS, ICMP, RTSP, UDP, HTTPS, HTTP, DNS, Ipv6, Ipv4, IGMP, RTCP, RTP, DDNS, TCP / IP, UPnP, NTP, SMTP
Одновременный просмотр в режиме реального времени	До 6 каналов
API	ISAPI, EZVIZ, ONVIF, ISUP, SDK
Пользователь / хост	До 32 пользователей 3 уровня пользователей: администратор, оператор и пользователь
Безопасность	Защита паролем, сложный пароль, водяные знаки, базовая и дайджест-аутентификация для HTTP, WSSE и дайджест-аутентификация для открытого сетевого видеоинтерфейса, журнал проверки безопасности, аутентификация хоста (MAC-адрес)
Сетевое хранение	Нет
Клиент	iVMS-4200, Hik-Connect
Веб-интерфейс	Требуется плагин для просмотра в режиме реального времени: Chrome 91+, Firefox 88+, Edge 91+
Изображение	
Переключение параметров изображения	Есть
Настройки изображения	Вращение, насыщенность, яркость, контрастность, резкость, баланс белого и AGC настраиваются через клиентское ПО или веб-интерфейс
Переключение режима «День / ночь»	День / Ночь / Автоматич. / По расписанию
Широкий динамический диапазон (WDR)	120 дБ
SNR	≥ 52 дБ
Улучшение изображения	BLC, HLC, 3D DNR
Маскирование области	4 настраиваемые многоугольные маски области
Интерфейс	
Интерфейс Ethernet	1 RJ45 auto 10 / 100 M Ethernet
Локальное хранение	Встроенный слот для карты памяти, поддержка microSD / microSDHC / microSDXC, до 512 ГБ
Встроенный микрофон	Есть, 1 встроенный микрофон
Встроенный динамик	—
Аудио	—
Тревога	—
Кнопка сброса настроек	Есть
Событие	
Основные события	Тревога детектора саботажа, обнаружение движения (срабатывание тревоги по различным типам объектов: «Человек», «ТС»), исключение
Интеллектуальные события	Нет

Событие	
Привязка	Загрузка на FTP, уведомление центра мониторинга, отправка email, захват изображения
Функции, основанные на алгоритме глубокого обучения	
Защита периметра	Нет
Захват лиц	Нет
Основное	
Питание	DC 12 В ± 25 %, 0.8 А, макс. 9.6 Вт, коаксиальный разъем питания Ø 5.5 мм, защита от обратной полярности PoE: IEEE 802.3af, класс 3, макс. 12 Вт
Материал	Корпус: металл, основная часть: Пластик
Размеры	Ø 121.5 × 97.6 мм (Ø 4.78 × 3.84”)
Размер упаковки	150 × 150 × 141 мм (5.90 × 5.90 × 5.55”)
Масса	Приблиз. 520 г
Масса с упаковкой	Приблиз. 736 г
Условия хранения	От -40 до +60 °C. Влажность 95 % или меньше (без конденсата)
Рабочие условия	От -40 до +60 °C. Влажность 95 % или меньше (без конденсата)
Язык	Английский, русский
Основные функции	Heartbeat, зеркалирование, изменение пароля по email, защита паролем, Anti-banding
Стробоскоп	—
Сертификаты	
EMC	CE-EMC: EN 55032:2015+A1:2020, EN 50130-4:2011+A1:2014, EN IEC 61000-3-2:2019+A1:2021, EN 61000-3-3:2013+A1:2019+A2:2021
Безопасность	CB: IEC 62368-1: 2014+A11, CE-LVD: EN 62368-1: 2014 / A11: 2017
Окружающая среда	CE-RoHS: 2011/65/EU, WEEE: 2012/19/EU, Reach: Regulation (EC) No 1907/2006
Стандарты по защите	IP67: IEC 60529-2013, IK10: IEC 62262:2002

▪ Размеры (ед. изм.: мм (дюймы))

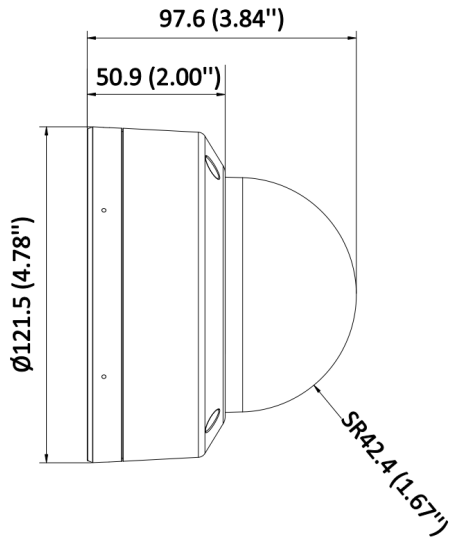

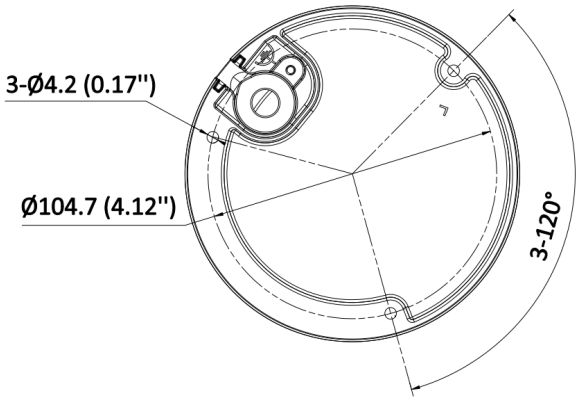

Unit: mm (inch)

▪ Аксессуары

▪ Опционально

DS-1276ZJ-SUS	DS-1275ZJ-SUS	DS-1272ZJ-120B	DS-1272ZJ-120	DS-1475ZJ-SUS
				
DS-1275ZJ-S-SUS	**DS-220AZJ-145-WA**	**DS-220AZJ-130-WA**	**DS-1476ZJ-SUS**	**DS-1271ZJ-120**
				
DS-4221ZJ-WC	**DS-1280ZJ-DM46**			
				

▪ Метод установки

Установка на угол DS-1276ZJ-SUS+DS-1272ZJ-120B+DS-1253ZJ-M	**Установка на угол DS-1476ZJ-SUS+DS-220AZJ-130-WA**	**Установка на столб (стойку) DS-1275ZJ-SUS+DS-1272ZJ-120+DS-1280ZJ-DM46**	**Установка на столб (стойку) DS-1475ZJ-SUS+DS-220AZJ-130-WA**	**Установка на столб (стойку) DS-1275ZJ-S-SUS+DS-220AZJ-145-WA**
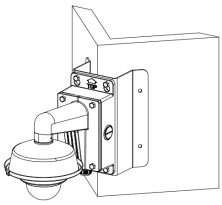	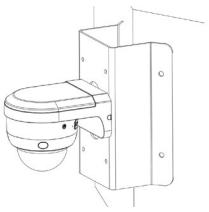	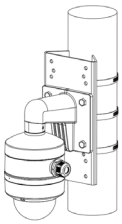		
Кронштейн для установки на стену DS-1272ZJ-120B	**Установка на стену DS-1272ZJ-120**	**Установка на стену DS-220AZJ-145-WA**	**Установка на стену DS-220AZJ-130-WA**	**Установка на подвесной кронштейн DS-1271ZJ-120+DS-1280ZJ-DM46**
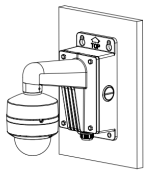	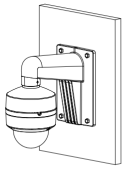			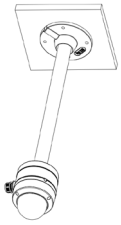
Врезная потолочная установка DS-4221ZJ-WC	**Монтажная коробка DS-1280ZJ-DM46**			
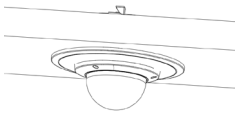	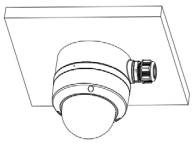			

Правила эксплуатации

1. Устройство должно эксплуатироваться в условиях, обеспечивающих возможность работы системы охлаждения. Во избежание перегрева и выхода прибора из строя не допускается размещение рядом с источниками теплового излучения, использование в замкнутых пространствах (ящик, глухой шкаф и т. п.). Рабочий диапазон температур: от минус 40 до плюс 60 °С.
2. Все подключения должны осуществляться при отключенном электропитании.
3. Запрещена подача на входы устройства сигналов, не предусмотренных назначением этих входов, это может привести к выходу устройства из строя.
4. Не допускается воздействие на устройство температуры свыше плюс 60 °С, источников электромагнитных излучений, активных химических соединений, электрического тока, а также дыма, пара и других факторов, способствующих порче устройства. Не допускается воздействие прямых солнечных лучей непосредственно на матрицу видеокамеры.
5. Конфигурирование устройства лицом, не имеющим соответствующей компетенции, может привести к некорректной работе, сбоям в работе, а также к выходу устройства из строя.
6. Не допускаются падения и сильная тряска устройства.
7. Рекомендуется использование источника бесперебойного питания, во избежание воздействия скачков напряжения или нештатного отключения устройства.
8. Не содержат терминалы ввода для внутренней записи файлов, сигналов, изображений и других записей, переданных из внешних источников.

Для получения информации об установке и включении устройства, пожалуйста, обратитесь к Краткому руководству пользователя соответствующего устройства.