Эффорт Групп
ПОСТАВЩИК СИСТЕМ БЕЗОПАСНОСТИ

+7 499 217 01 07
sale@effort-shop.ru
effort-shop.ru

ПАСПОРТ ИЗДЕЛИЯ · документ производителя внутри без изменений

HiWatch 2.0

HiWatch HW-PT400-AOV/4G/Cold(2.8mm)

поворотная 4G-камера 4 Мп, AOV SolarVu



Эффорт Групп — официальный дистрибьютор HiWatch в России

Склад и самовывоз: Москва, Семёновский Вал, 6Г, стр. 4.

Страница модели на effort-shop.ru

Актуальная цена, наличие и срок поставки, крепления и сопутствующие товары, расчёт архива и другие документы.

effort-shop.ru/p/319300179

Далее — паспорт изделия HiWatch 2.0 на русском языке, заводской документ без изменений. Первая страница подготовлена Эффорт Групп 18.11.2026; цены и наличие меняются — актуальные данные по QR-коду.

IP-камера HW-PT400-AOV/4G/Cold

ПАСПОРТ ИЗДЕЛИЯ



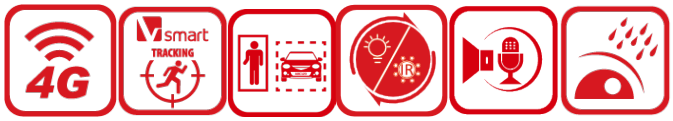

IP-камера HW-PT400-AOV/4G/Cold является 8 Мп IP-камерой с функцией «поворот + наклон», питанием от солнечной батареи, 4G и непрерывной видеозаписью. Камера предназначена для работы при низких температурах. Может использоваться в районах с труднодоступным электроснабжением или отсутствием подключения к электросети, а также в удаленных местностях, в условиях, требующих высокой стабильности работы и характеризующихся значительными затратами на техническое обслуживание, например, на линиях электропередачи, объектах речной гидротехнической инфраструктуры, нефте- и продуктопроводах, в важных лесных массивах и т. д.

- Режим непрерывной записи: круглосуточная видеозапись
- Солнечная панель мощностью 8 Вт и аккумулятор емкостью 10 000 мА·ч
- Поддержка передачи данных по сети 4G LTE
- Интеллектуальная гибридная подсветка: подсветка белым светом и ИК-подсветка до 30 м
- Обнаружение движения версии 2.0: обнаружение цели по типу «Человек» / «ТС»
- Встроенный микрофон и динамик, двусторонняя аудиосвязь
- Защита от влаги и пыли: IP66
- Интеллектуальный мониторинг: PT-камера поддерживает функцию мониторинга цели с помощью обнаружения движения 2.0
- Встроенный слот для microSD / SDHC / SDXC: есть, до 512 ГБ

▪ Спецификации

Камера	
Матрица	1/3” Progressive Scan CMOS
Максимальное разрешение	2560 × 1440
Чувствительность	Цвет: 0.005 лк @ (F1.2, AGC вкл.)
Скорость электронного затвора	От 1 до 1/100000 с
Режим «День / ночь»	ИК-фильтр
Регулировка угла	Поворот: от -170 до 170°, наклон: от 0 до 80°
Объектив	
Фокусное расстояние и угол обзора	2.8 мм, по горизонтали: 98.2°, по вертикали: 54.2°, по диагонали: 114.6°
Тип объектива	Фиксированный объектив, 2.8 мм
Апертура	F1.2
Крепление объектива	M12
Тип диафрагмы	Фиксированная
Глубина резкости	От 1.4 м до ∞
DORI	
DORI	D: 61 м, O: 24 м, R: 12 м, I: 6 м
Подсветка	
Тип подсветки	ИК-подсветка, подсветка белым светом
Дальность подсветки	До 30 м
Инфракрасные волны	850 нм
Интеллектуальная подсветка	Есть
Видео	
Основной поток	50 Гц: 12.5 к/с (2560 × 1440, 1920 × 1080, 1280 × 720) 60 Гц: 15 к/с (2560 × 1440, 1920 × 1080, 1280 × 720)
Дополнительный поток	50 Гц: 12.5 к/с (768 × 432) 60 Гц: 15 к/с (768 × 432)
Видеосжатие	Основной поток: H.265; Дополнительный поток: H.265
Битрейт видео	От 32 Кбит/с до 8 Мбит/с
Профиль H.265	Main Profile
Битрейт	CBR, VBR
Аудио	
Аудиосжатие	G.711ulaw
Битрейт аудио	64 Кбит/с (G.711ulaw)
Частота дискретизации	8 кГц
Фильтрация шумов окружающей среды	Есть
Сеть	
Одновременный просмотр в режиме реального времени	До 6 каналов
API	SDK
Пользователь / хост	До 32 пользователей 3 уровня пользователей: администратор, оператор и пользователь

Сеть	
Клиент	Hik-Connect
Мобильная связь	
Стандарт	LTE-FDD
Частота	EU: LTE-FDD: B1/3/5/7/8/20/28 LA: LTE-FDD: B2/3/4/5/7/8/28/66
Скорость передачи данных в восходящем и нисходящем направлениях	Cat 1, восходящий канал: 5.1 Мбит/с, нисходящий канал: 10.3 Мбит/с
Тип SIM-карты	Nano SIM
Изображение	
Настройки изображения	Яркость, контрастность, баланс белого, насыщенность, резкость
Переключение режима «День / ночь»	День / Ночь / Автоматич. / По расписанию
Улучшение изображения	BLC, HLC, 3D DNR
Широкий динамический диапазон (WDR)	Цифровой WDR
Интерфейс	
Локальное хранение	Встроенный слот для карты памяти, поддержка microSD / microSDHC / microSDXC, до 512 ГБ
Кнопка сброса настроек	Есть
Встроенный микрофон	Есть, 1 встроенный микрофон
Встроенный динамик	Есть, 1 встроенный динамик
Событие	
Основные события	Обнаружение движения (срабатывание тревоги по целям «Человек», «ТС»)
Привязка	Загрузка на FTP / карту памяти, уведомление центра мониторинга, запись по тревоге, звуковое предупреждение
Общее	
Питание	12 В, 1.5 А, макс. 18 Вт
Материал	Пластик
Размеры	208 × 131 × 312.6 мм (5.19 × 8.19 × 12.31”)
Размер упаковки	322 × 197 × 210 мм (12.68 × 7.76 × 8.27”)
Масса	Приблиз. 560 г
Масса с упаковкой	Приблиз. 1950 г
Рабочие условия	От -20 до +50 °C. Влажность 95 % или меньше (без конденсата)
Основные функции	Зеркалирование, журнал проверки безопасности
Условия хранения	От -20 до +50 °C. Влажность 70 % или меньше (без конденсата)
Стробоскоп	Есть
Языки	Английский, русский
Батарея	
Тип батареи	Литиевая
Емкость	10 000 мА·ч
Максимальное напряжение при зарядке	8.4 В
Напряжение батареи	От 6 до 8.4 В

Батарея	
Рабочая температура	Заряжен: от -10 до +45°C Разряжен: от -20 до +50°C
Продолжительность цикла	Емкость (после 800-го цикла) ≥ 80 %
Масса батареи	Приблиз. 140 г
Сертификаты	
RF	CE-RED: EN 301489-1 V2.1.1(BT или 2.4G); EN 301489-17 V3.1.1(BT или 2.4G); EN 300328 V2.1.1(BT или 2.4G); EN 62311:2008(BT или 2.4G)
EMC	CE-EMC: EN 55032:2015+A1:2020, EN 50130-4:2011+A1:2014, EN IEC 61000-3-2:2019+A1:2021, EN 61000-3-3:2013+A1:2019+A2:2021, EN 50121-4: 2016+A1:2019
Безопасность	CB: IEC 62368-1: 2014+A11, CE-LVD: EN 62368-1: 2014 / A11: 2017
Окружающая среда	CE-RoHS: 2011/65/EU, WEEE: 2012/19/EU, Reach: Regulation (EC) No 1907/2006
Защита	IP66
Питание от солнечной энергии	
Тип солнечной панели	Монокристаллическая кремниевая солнечная панель
Потребляемая мощность	8 Вт
Размеры и масса солнечной панели	Размеры: 263.8 × 171.7 × 18.5 мм (10.39 × 6.76 × 0.73”) Масса: 450 г
Рабочая температура	От -20 до +60 °C

Размеры (ед. изм.: мм (дюймы))

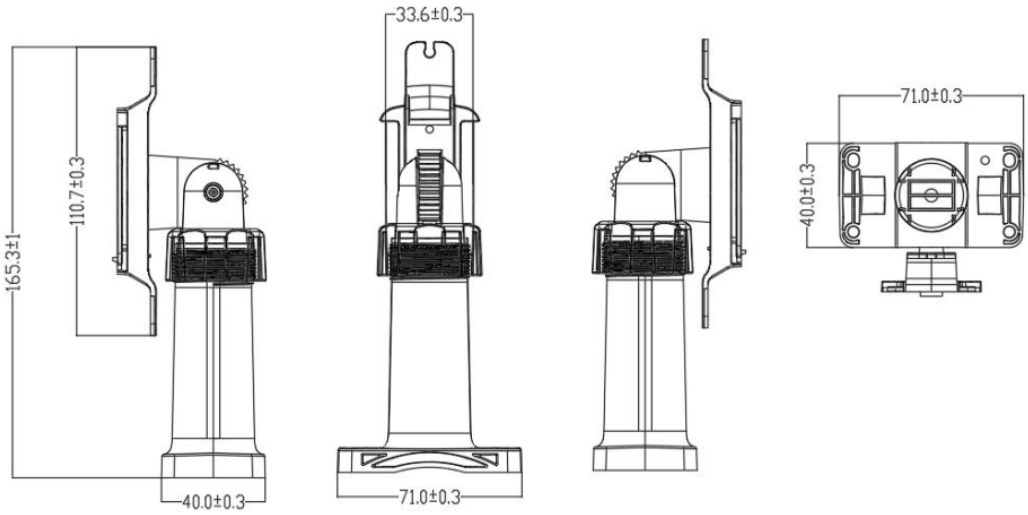

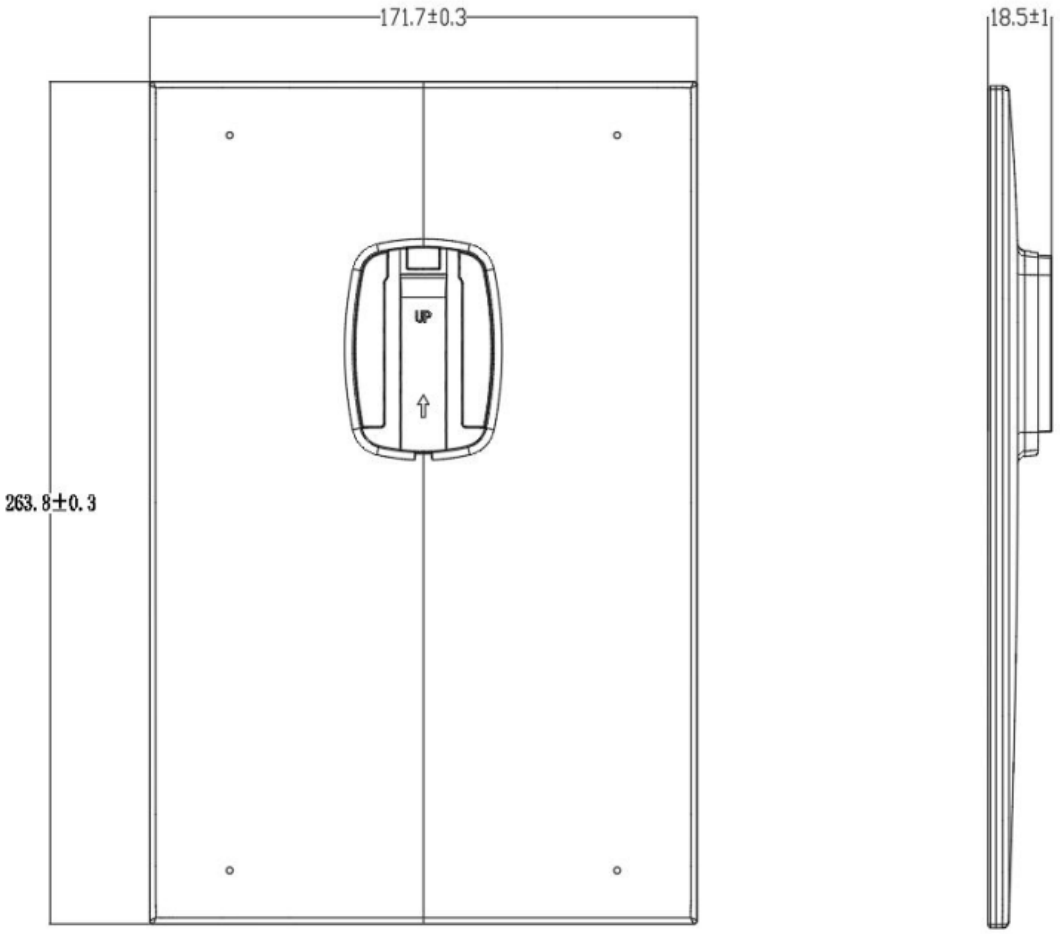
171.7±0.3
263.8±0.3
UP
18.5±1

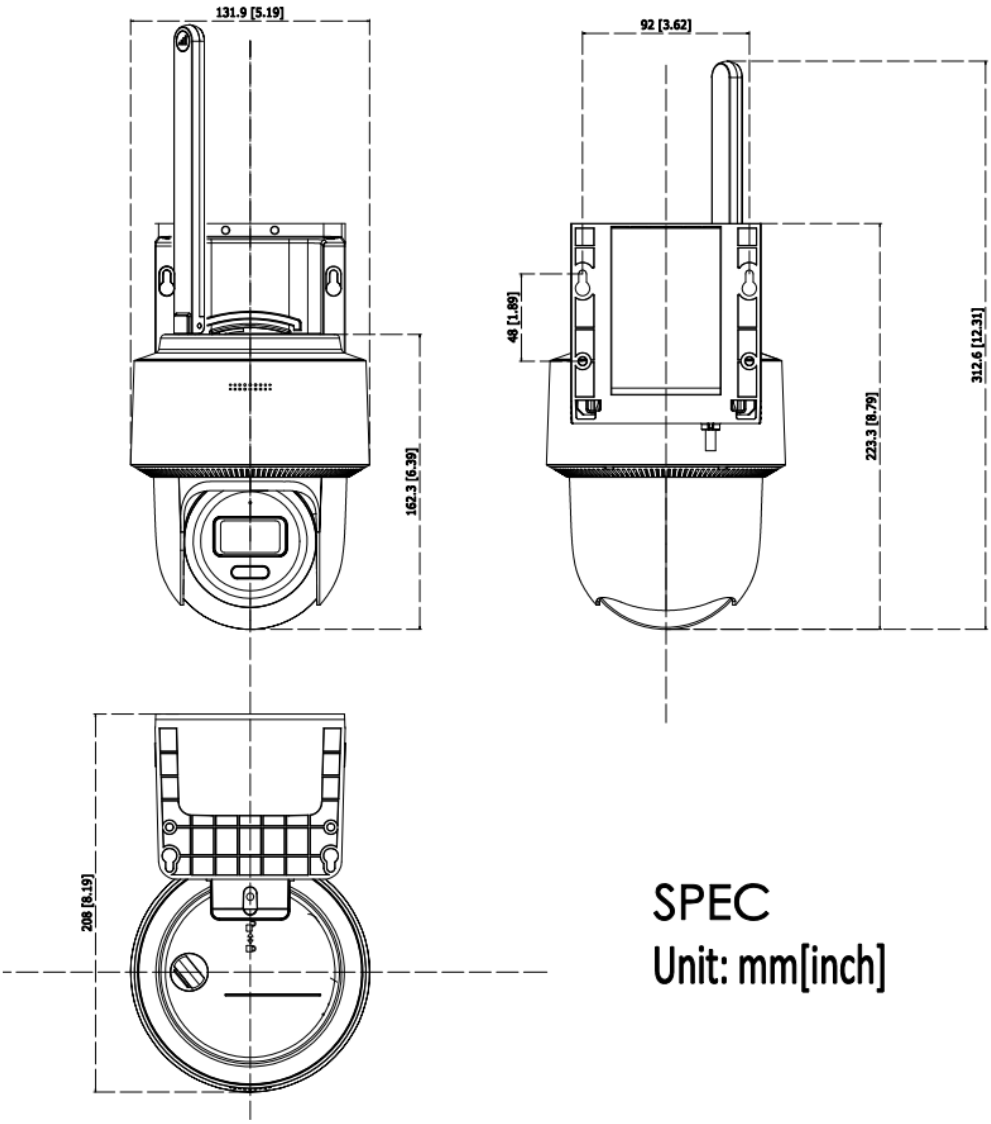

SPEC

Unit: mm[inch]

Правила эксплуатации

1. Устройство должно эксплуатироваться в условиях, обеспечивающих возможность работы системы охлаждения. Во избежание перегрева и выхода прибора из строя не допускается размещение рядом с источниками теплового излучения, использование в замкнутых пространствах (ящик, глухой шкаф и т. п.). Рабочий диапазон температур: от минус 20 до плюс 50 °С (камера), от минус 10 до плюс 45 °С (батарея, заряжена), от минус 20 до плюс 50 °С (батарея, во время зарядки) и от минус 20 до плюс 60 °С (при питании от солнечной панели).
2. Все подключения должны осуществляться при отключенном электропитании.
3. Запрещена подача на входы устройства сигналов, не предусмотренных назначением этих входов, это может привести к выходу устройства из строя.
4. Не допускается воздействие на устройство температуры свыше плюс 50 °С (камера), плюс 45 °С (батарея, заряжена), плюс 50 °С (батарея, во время зарядки) и плюс 60 °С (при питании от солнечной панели), источников электромагнитных излучений, активных химических соединений, электрического тока, а также дыма, пара и других факторов, способствующих порче устройства. Не допускается воздействие прямых солнечных лучей непосредственно на матрицу видеокамеры.
5. Конфигурирование устройства лицом, не имеющим соответствующей компетенции, может привести к некорректной работе, сбоям в работе, а также к выходу устройства из строя.
6. Не допускаются падения и сильная тряска устройства.
7. Рекомендуется использование источника бесперебойного питания, во избежание воздействия скачков напряжения или нештатного отключения устройства.
8. Не содержат терминалы ввода для внутренней записи файлов, сигналов, изображений и других записей, переданных из внешних источников.

Для получения информации об установке и включении устройства, пожалуйста, обратитесь к Краткому руководству пользователя соответствующего устройства.