Эффорт Групп
ПОСТАВЩИК СИСТЕМ БЕЗОПАСНОСТИ

+7 499 217 01 07
sale@effort-shop.ru
effort-shop.ru

ПАСПОРТ ИЗДЕЛИЯ · документ производителя внутри без изменений

HiWatch 2.0

HiWatch HW-PT400-AOV/4G(2.8mm)

поворотная 4G-камера 4 Мп с солнечной панелью



Эффорт Групп — официальный дистрибьютор HiWatch в России

Склад и самовывоз: Москва, Семёновский Вал, 6Г, стр. 4.

Страница модели на effort-shop.ru

Актуальная цена, наличие и срок поставки, крепления и сопутствующие товары, расчёт архива и другие документы.

effort-shop.ru/p/319300180

IP-камера HW-PT400-AOV/4G

ПАСПОРТ ИЗДЕЛИЯ



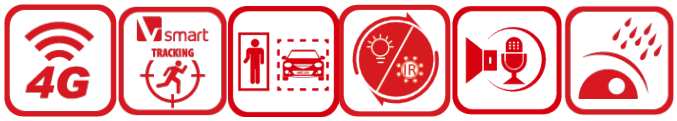

IP-камера HW-PT400-AOV/4G является 4 Мп IP-камерой с функцией «поворот + наклон», питанием от солнечной батареи, 4G и непрерывной видеозаписью. Камера с питанием от солнечной батареи поддерживает режим непрерывной записи, отличается сверхнизким энергопотреблением и обеспечивает круглосуточную видеозапись. В комплект входят солнечная панель и литиевый аккумулятор, поэтому система не требует подключения к электросети или прокладки кабелей питания. Устройство идеально подходит для наружного видеомониторинга в формате HD на объектах малого бизнеса и частных владениях, а также для мониторинга прилегающих территорий: дорог, парков, усадеб, ферм, плантаций, строительных площадок и т. д.

- Режим непрерывной записи: круглосуточная видеозапись
- Солнечная панель мощностью 8 Вт и аккумулятор емкостью 9000 мА·ч
- Поддержка передачи данных по сети 4G LTE
- Интеллектуальная гибридная подсветка: подсветка белым светом и ИК-подсветка до 30 м
- Обнаружение движения версии 2.0: обнаружение цели по типу «Человек» / «ТС»
- Встроенный микрофон и динамик, двусторонняя аудиосвязь
- Защита от влаги и пыли: IP66
- Интеллектуальный мониторинг: PT-камера поддерживает функцию мониторинга цели с помощью обнаружения движения 2.0
- Встроенный слот для microSD / SDHC / SDXC: есть, до 512 ГБ

▪ Спецификации

Камера	
Матрица	1/3” Progressive Scan CMOS
Максимальное разрешение	2560 × 1440
Скорость электронного затвора	От 1 до 1/100000 с
Чувствительность	Цвет: 0.005 лк @ (F1.2, AGC вкл.), ч/б: 0 лк с ИК-подсветкой
Режим «День / ночь»	ИК-фильтр
Объектив	
Тип объектива	Фиксированный объектив, 2.8 мм
Фокусное расстояние и угол обзора	По горизонтали: 95.7°, по вертикали: 51.7°, по диагонали: 113.7°
Крепление объектива	M12
Тип диафрагмы	Фиксированная
Апертура	F1.28
PTZ	
Поворот	От 0 до 340°
Наклон	От 0 до 80°
Скорость поворота	До 20°/с
Скорость наклона	До 25°/с
DORI	
DORI	D: 63.9 м, O: 25.4 м, R: 12.8 м, I: 6.4 м
Подсветка	
Тип подсветки	ИК-подсветка, подсветка белым светом
Дальность подсветки	До 30 м
Интеллектуальная подсветка	Есть
Инфракрасные волны	850 нм
Видео	
Основной поток	50 Гц: 12.5 к/с (2560 x 1440, 1920 × 1080, 1280 × 720) 60 Гц: 15 к/с (2560 x 1440, 1920 × 1080, 1280 × 720)
Битрейт видео	От 32 Кбит/с до 8 Мбит/с
Профиль H.265	Main Profile
Битрейт	CBR, VBR
Аудио	
Аудиосжатие	G.711ulaw
Битрейт аудио	64 Кбит/с (G.711ulaw)
Частота дискретизации	8 / 16 кГц
Фильтрация шумов окружающей среды	Есть
Сеть	
Одновременный просмотр в режиме реального времени	До 6 каналов
API	ISAPI
Пользователь / хост	До 32 пользователей 3 уровня пользователей: администратор, оператор и пользователь
Клиент	Hik-Connect

Мобильная связь	
Стандарт	LTE-FDD, LTE-TDD, UMTS
Частота	EU: LTE-FDD: B1/3/5/7/8/20/28 LA: LTE-FDD: B2/3/4/5/7/8/28/66
Скорость передачи данных в восходящем и нисходящем направлениях	EC: Cat 1, восходящий канал: 5.1 Мбит/с, нисходящий канал: 10.3 Мбит/с, IN: Cat 1, восходящий канал: 5.1 Мбит/с, нисходящий канал: 10.3 Мбит/с, LA: Cat 1, восходящий канал: 5.1 Мбит/с, нисходящий канал: 10.3 Мбит/с, NA: Cat 4, восходящий канал: 50 Мбит/с, нисходящий канал: 150 Мбит/с, JP: Cat 4, восходящий канал: 50 Мбит/с, нисходящий канал: 150 Мбит/с
Тип SIM-карты	Nano SIM
Изображение	
Настройки изображения	Насыщенность, яркость, контрастность, резкость, баланс белого
Переключение режима «День / ночь»	День / Ночь / Автоматич. / По расписанию
Улучшение изображения	BLC, HLC, 3D DNR
Широкий динамический диапазон (WDR)	Цифровой WDR
Интерфейс	
Локальное хранение	Встроенный слот для карты памяти, поддержка microSD / microSDHC / microSDXC, до 512 ГБ
Встроенный микрофон	1 встроенный микрофон
Встроенный динамик	1 встроенный динамик
Кнопка сброса настроек	Есть
Событие	
Основные события	Обнаружение движения (срабатывание тревоги по целям «Человек», «ТС»)
Привязка	Уведомление центра мониторинга, запись по тревоге, захват изображения, звуковое предупреждение, загрузка на карту памяти
Общее	
Питание	12 В, 0.75 А
Материал	Пластик
Размеры	208 × 131 × 282.7 мм (8.2 × 7.0 × 11.1”)
Размер упаковки	386 × 201 × 225 мм (15.2 × 7.9 × 8.9”)
Масса	Приблиз. 850 г
Масса с упаковкой	Приблиз. 5400 г
Основные функции	Зеркалирование, журнал проверки безопасности
Рабочие условия	От -20 до +50 °C. Влажность 95 % или меньше (без конденсата)
Условия хранения	От -20 до +50 °C. Влажность 70% или меньше (без конденсата)
Батарея	
Тип батареи	Литиевая
Напряжение батареи	DC от 6 до 8.4 В
Емкость	9000 мА·ч (3.7 В)
Максимальное напряжение при зарядке	8.4 В
Максимальное напряжение	8.4 В

Батарея	
Рабочая температура	Заряжен: от 0 до 45 °C Во время разрядки: от -20 до +55 °C
Срок службы батареи	Более 800 циклов
Сертификаты	
RF	CE-RED: EN 301489-1 V2.1.1 (BT или 2.4G), EN 301489-17 V3.1.1 (BT или 2.4G), EN 300328 V2.1.1 (BT или 2.4G), EN 62311: 2008 (BT или 2.4G) * Сертификация CE предназначена только для устройства, продаваемого в Европейском регионе.
EMC	CE-EMC: EN 55032:2015+A1:2020, EN 50130-4:2011+A1:2014, EN IEC 61000-3-2:2019+A1:2021, EN 61000-3-3:2013+A1:2019+A2:2021, IC: ICES-003: Issue 7, KC: KN32: 2015, KN35: 2015
Безопасность	CB: IEC 62368-1: 2014+A11, CE-LVD: EN 62368-1: 2014 / A11: 2017, BIS: IS 13252 (Part 1): 2010 / IEC 60950-1: 2005
Окружающая среда	CE-RoHS: 2011/65/EU, WEEE: 2012/19/EU, Reach: Regulation (EC) No 1907/2006
Защита	IP66
Питание от солнечной энергии	
Тип солнечной панели	Монокристаллическая кремниевая солнечная панель
Потребляемая мощность	8 Вт
Размеры и масса солнечной панели	Размеры: 263.8 × 171.7 × 18.5 мм (10.39 × 6.76 × 0.73”) Масса: 450 г
Рабочая температура	От -20 до +60 °C

▪ Доступные модели

HW-PT400-AOV/4G(2.8mm)

- **Размеры (ед. изм.: мм (дюймы))**

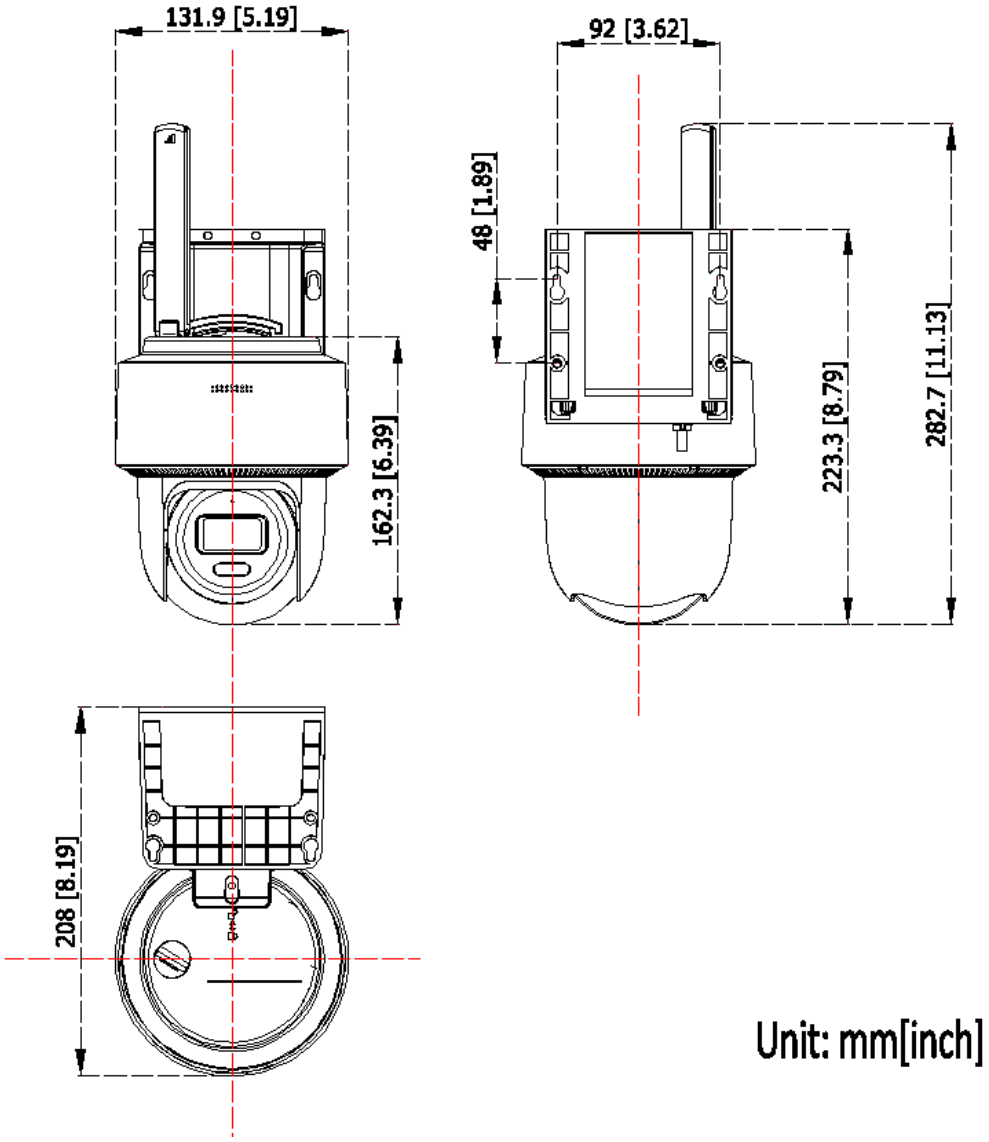

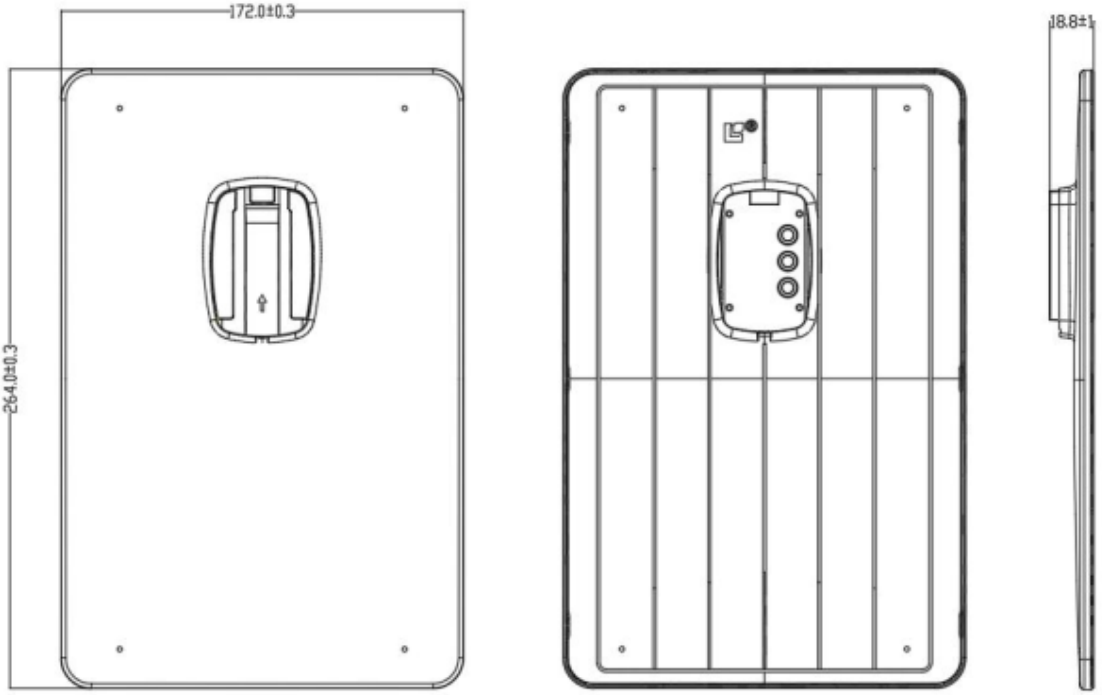
172.0±0.3
264.0±0.3
18.8±1

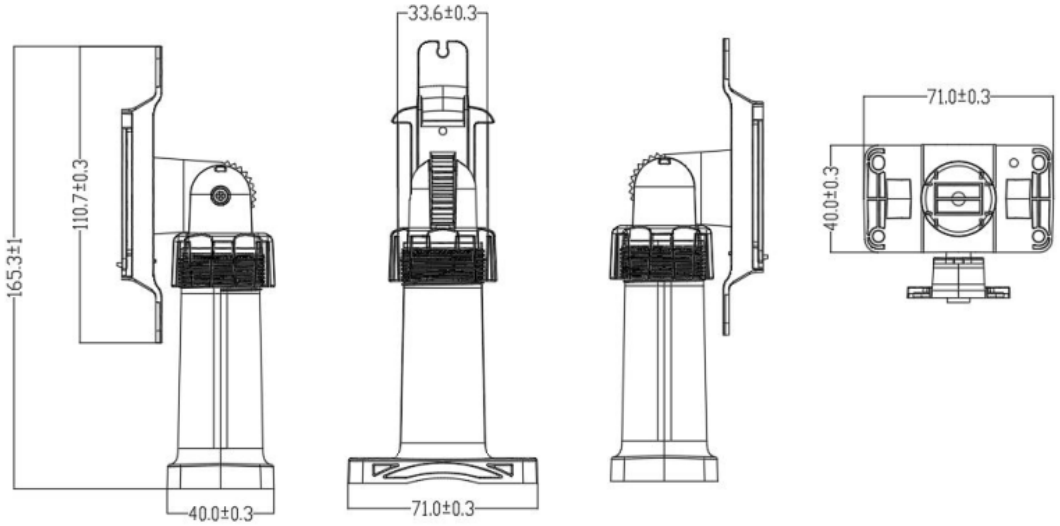
33.6±0.3
165.3±1
110.7±0.3
40.0±0.3
71.0±0.3
71.0±0.3
40.0±0.3

Правила эксплуатации

1. Устройство должно эксплуатироваться в условиях, обеспечивающих возможность работы системы охлаждения. Во избежание перегрева и выхода прибора из строя не допускается размещение рядом с источниками теплового излучения, использование в замкнутых пространствах (ящик, глухой шкаф и т. п.). Рабочий диапазон температур: от минус 20 до плюс 50 °С (камера), от 0 до плюс 45 °С (батарея, заряжена), от минус 20 до плюс 55 °С (батарея, во время зарядки) и от минус 20 до плюс 60 °С (при питании от солнечной панели).
2. Все подключения должны осуществляться при отключенном электропитании.
3. Запрещена подача на входы устройства сигналов, не предусмотренных назначением этих входов, это может привести к выходу устройства из строя.
4. Не допускается воздействие на устройство температуры свыше плюс 50 °С (камера), плюс 45 °С (батарея, заряжена), плюс 55 °С (батарея, во время зарядки) и плюс 60 °С (при питании от солнечной панели), источников электромагнитных излучений, активных химических соединений, электрического тока, а также дыма, пара и других факторов, способствующих порче устройства. Не допускается воздействие прямых солнечных лучей непосредственно на матрицу видеокамеры.
5. Конфигурирование устройства лицом, не имеющим соответствующей компетенции, может привести к некорректной работе, сбоям в работе, а также к выходу устройства из строя.
6. Не допускаются падения и сильная тряска устройства.
7. Рекомендуется использование источника бесперебойного питания, во избежание воздействия скачков напряжения или нештатного отключения устройства.
8. Не содержат терминалы ввода для внутренней записи файлов, сигналов, изображений и других записей, переданных из внешних источников.

Для получения информации об установке и включении устройства, пожалуйста, обратитесь к Краткому руководству пользователя соответствующего устройства.