Эффорт Групп
ПОСТАВЩИК СИСТЕМ БЕЗОПАСНОСТИ

+7 499 217 01 07
sale@effort-shop.ru
effort-shop.ru

ПАСПОРТ ИЗДЕЛИЯ · документ производителя внутри без изменений

HiWatch 2.0

HiWatch HW-PTD400-AOV/4G(2.8+4mm)

двухобъективная 4G-камера 4+4 Мп, AOV



Эффорт Групп — официальный дистрибьютор HiWatch в России

Склад и самовывоз: Москва, Семёновский Вал, 6Г, стр. 4.

Страница модели на effort-shop.ru

Актуальная цена, наличие и срок поставки, крепления и сопутствующие товары, расчёт архива и другие документы.

effort-shop.ru/p/319300182

IP-камера HW-PTD400-AOV/4G(2.8+4mm)

ПАСПОРТ ИЗДЕЛИЯ



IP-камера HW-PTD400-AOV/4G(2.8+4mm) является 4 + 4 Мп IP-камерой с двумя объективами, функцией «поворот + наклон», питанием от солнечной батареи, 4G и непрерывной видеозаписью. Может использоваться в районах с труднодоступным электроснабжением или отсутствием подключения к электросети, а также в удаленных местностях, в условиях, требующих высокой стабильности работы и характеризующихся значительными затратами на техническое обслуживание, например, на линиях электропередачи, объектах речной гидротехнической инфраструктуры, нефте- и продуктопроводах, в важных лесных массивах и т. д.

- Режим непрерывной записи: круглосуточная видеозапись
- Солнечная панель мощностью 8 Вт и аккумулятор емкостью 9000 мА·ч
- Поддержка передачи данных по сети 4G LTE
- Интеллектуальная гибридная подсветка: подсветка белым светом и ИК-подсветка до 30 м
- Обнаружение движения версии 2.0: обнаружение цели по типу «Человек» / «ТС»
- Встроенный микрофон и динамик, двусторонняя аудиосвязь
- Защита от влаги и пыли: IP66
- Интеллектуальный мониторинг: PT-камера поддерживает функцию мониторинга цели с помощью обнаружения движения 2.0
- Панорамный обзор и крупный план: широкоугольный объектив для получения панорамного изображения, специальный объектив для детального ближнего плана
- Встроенный слот для microSD / SDHC / SDXC: есть, до 512 ГБ

▪ Спецификации

Камера	
Матрица	1/3” Progressive Scan CMOS
Чувствительность	Цвет: 0.005 лк @ (F1.6, AGC вкл.)
Максимальное разрешение	2560 × 1440
Скорость электронного затвора	От 1 до 1/100000 с
Режим «День / ночь»	ИК-фильтр
Регулировка угла	Поворот: от -170 до 170°, наклон: от 0 до 80°
Объектив	
Тип объектива	Фиксированный объектив Модуль цилиндрической камеры: 2.8 мм Модуль PT-камеры: 4 мм
Фокусное расстояние и угол обзора	2.8 мм, по горизонтали: 98.2°, по вертикали: 54.2°, по диагонали: 114.6° 4 мм, по горизонтали: 78.8°, по вертикали: 42.3°, по диагонали: 93.4°
Апертура	F1.6
Крепление объектива	M12
Тип диафрагмы	Фиксированная
DORI	
DORI	Модуль цилиндрической камеры: 2.8 мм D: 61 м, O: 24 м, R: 12 м, I: 6 м Модуль PT-камеры: 4 мм D: 82 м, O: 32 м, R: 16 м, I: 8 м
Подсветка	
Тип подсветки	ИК-подсветка, подсветка белым светом
Дальность подсветки	До 30 м
Инфракрасные волны	850 нм
Интеллектуальная подсветка	Есть
Видео	
Основной поток	Модуль цилиндрической камеры 1: 50 Гц: 12.5 к/с (2560 × 1440, 1920 × 1080, 1280 × 720) 60 Гц: 15 к/с (2560 × 1440, 1920 × 1080, 1280 × 720) Модуль PT-камеры 2: 50 Гц: 12.5 к/с (2560 × 1440, 1920 × 1080, 1280 × 720) 60 Гц: 15 к/с (2560 × 1440, 1920 × 1080, 1280 × 720)
Дополнительный поток	Модуль цилиндрической камеры 1: 50 Гц: 12.5 к/с (768 × 432) 60 Гц: 15 к/с (768 × 432) Модуль PT-камеры 2: 50 Гц: 12.5 к/с (768 × 432) 60 Гц: 15 к/с (768 × 432)
Видеосжатие	Основной поток: H.265; Дополнительный поток: H.265
Битрейт видео	От 32 Кбит/с до 8 Мбит/с
Профиль H.265	Main Profile
Битрейт	CBR, VBR
Аудио	
Аудиосжатие	G.711ulaw

Аудио	
Битрейт аудио	64 Кбит/с (G.711ulaw)
Частота дискретизации	8 кГц
Фильтрация шумов окружающей среды	Есть
Сеть	
Одновременный просмотр в режиме реального времени	До 6 каналов
API	SDK
Пользователь / хост	До 32 пользователей 3 уровня пользователей: администратор, оператор и пользователь
Клиент	Hik-Connect
Мобильная связь	
Стандарт	LTE-FDD
Частота	EU: LTE-FDD: B1/3/5/7/8/20/28 LA: LTE-FDD: B2/3/4/5/7/8/28/66
Скорость передачи данных в восходящем и нисходящем направлениях	Cat 1, восходящий канал: 5.1 Мбит/с, нисходящий канал: 10.3 Мбит/с
Тип SIM-карты	Nano SIM
Изображение	
Настройки изображения	Яркость, контрастность, баланс белого, насыщенность, резкость
Переключение режима «День / ночь»	День / Ночь / Автоматич. / По расписанию
Улучшение изображения	BLC, HLC, 3D DNR
Широкий динамический диапазон (WDR)	Цифровой WDR
Интерфейс	
Локальное хранение	Встроенный слот для карты памяти, поддержка microSD / microSDHC / microSDXC, до 512 ГБ
Кнопка сброса настроек	Есть
Встроенный микрофон	Есть, 1 встроенный микрофон
Встроенный динамик	Есть, 1 встроенный динамик
Событие	
Основные события	Обнаружение движения (срабатывание тревоги по целям «Человек», «ТС»)
Привязка	Уведомление центра мониторинга, запись по тревоге, захват изображения, звуковое предупреждение, загрузка на карту памяти
Общее	
Питание	12 В, 1.5 А, макс. 18 Вт
Материал	Пластик
Размеры	Ø 110.9 × 145.4 мм (Ø 4.37 × 5.72″)
Размер упаковки	322 × 197 × 210 мм (12.68 × 7.76 × 8.27″)
Масса	Приблиз. 1560 г
Масса с упаковкой	Приблиз. 2180 г
Рабочие условия	От -20 до +50 °C. Влажность 95 % или меньше (без конденсата)

Общее	
Условия хранения	От -20 до +50 °C. Влажность 70% или меньше (без конденсата)
Основные функции	Зеркалирование, журнал проверки безопасности
Стробоскоп	—
Батарея	
Тип батареи	Литиевая
Емкость	9000 мА·ч
Максимальное напряжение при зарядке	8.4 В
Напряжение батареи	От 6 до 8.4 В
Рабочая температура	Заряжен: от 0 до 45 °C Во время разрядки: от -20 до +50 °C
Продолжительность цикла	Емкость (после 800-го цикла) ≥ 80 %
Масса батареи	Приблиз. 170 г
Сертификаты	
RF	EN IEC 62311:2020, ETSI EN 301 489-17 V3.3.1, ETSI EN 301 908-1 V15.2.1, ETSI EN 301 489-1 V2.2.3, ETSI EN 301 908-13 V13.2.1
EMC	CE-EMC: EN 55032:2015+A1:2020, EN 50130-4:2011+A1:2014, EN IEC 61000-3-2:2019+A1:2021, EN 61000-3-3:2013+A1:2019+A2:2021, EN 50121-4: 2016+A1:2019
Безопасность	CB: IEC 62368-1: 2014+A11, CE-LVD: EN 62368-1: 2014 / A11: 2017
Окружающая среда	CE-RoHS: 2011/65/EU, WEEE: 2012/19/EU, Reach: Regulation (EC) No 1907/2006
Защита	IP66
Питание от солнечной энергии	
Тип солнечной панели	Монокристаллическая кремниевая солнечная панель
Потребляемая мощность	8 Вт
Размеры и масса солнечной панели	Размеры: 263.8 × 171.7 × 18.5 мм (10.39 × 6.76 × 0.73”) Масса: 450 г
Рабочая температура	От -20 до +60 °C

▪ **Размеры (ед. изм.: мм (дюймы))**

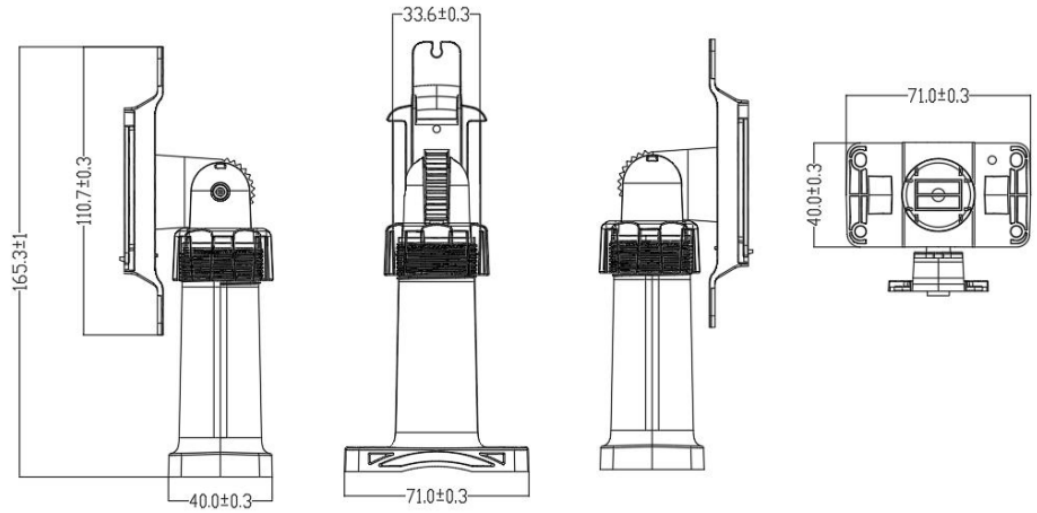

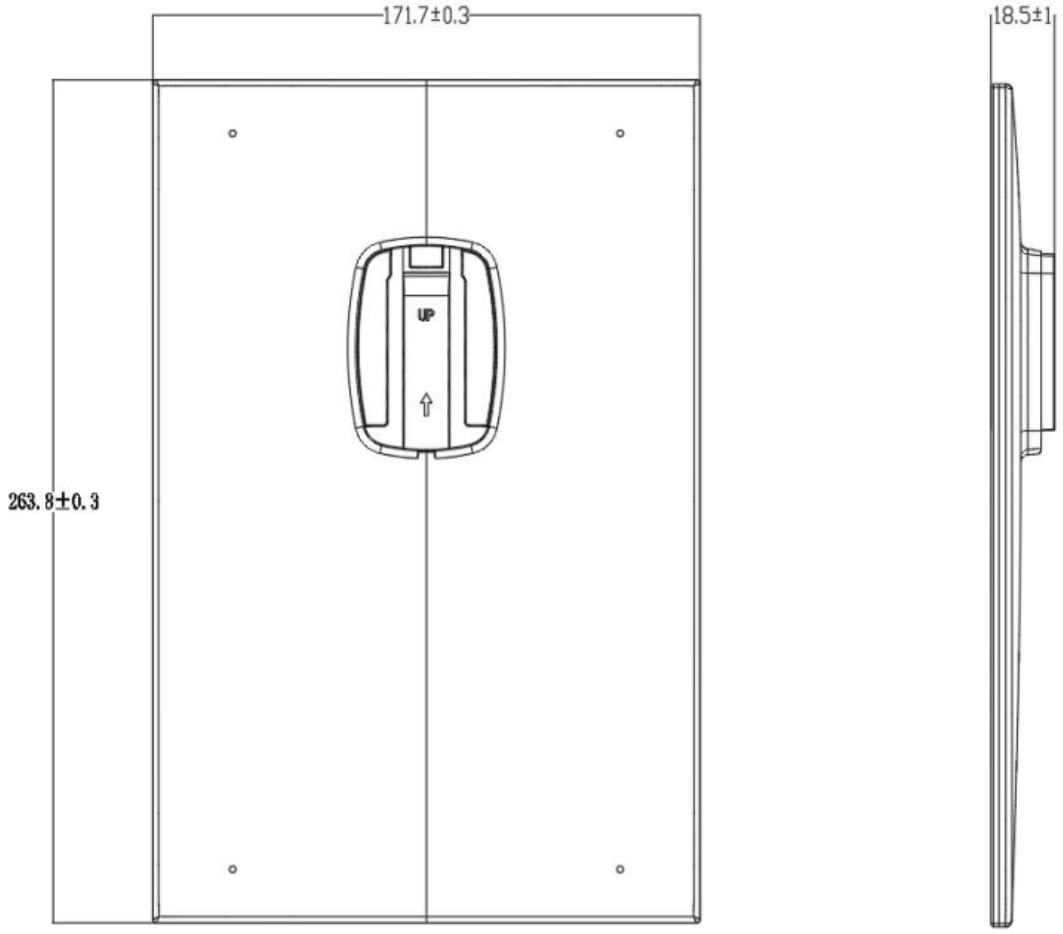

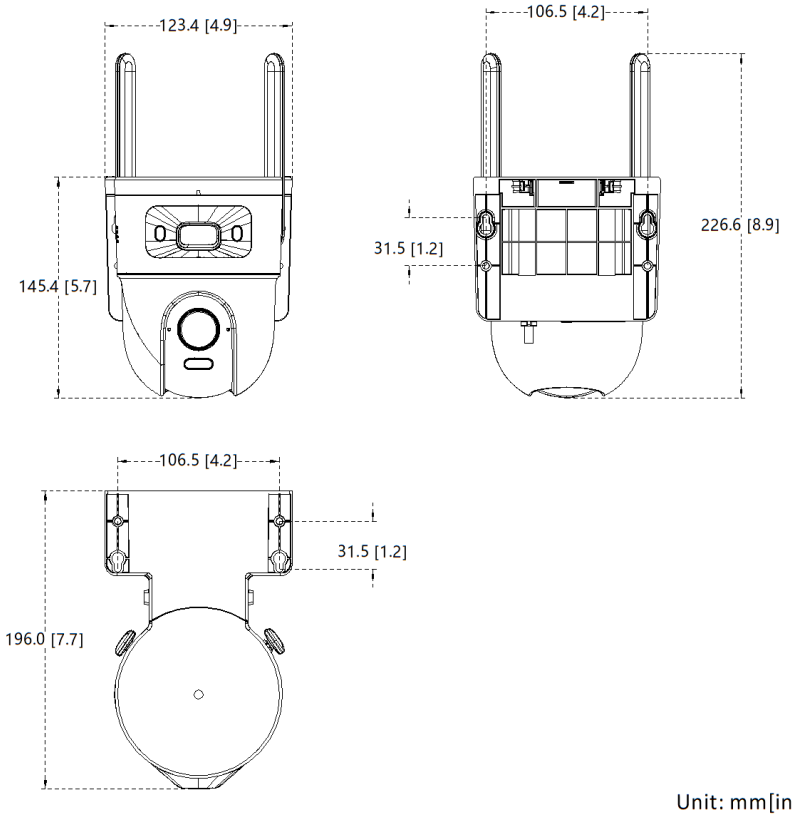

Unit: mm[inch]

Правила эксплуатации

1. Устройство должно эксплуатироваться в условиях, обеспечивающих возможность работы системы охлаждения. Во избежание перегрева и выхода прибора из строя не допускается размещение рядом с источниками теплового излучения, использование в замкнутых пространствах (ящик, глухой шкаф и т. п.). Рабочий диапазон температур: от минус 20 до плюс 50 °С (камера), от 0 до плюс 45 °С (батарея, заряжена), от минус 20 до плюс 55 °С (батарея, во время зарядки) и от минус 20 до плюс 60 °С (при питании от солнечной панели).
2. Все подключения должны осуществляться при отключенном электропитании.
3. Запрещена подача на входы устройства сигналов, не предусмотренных назначением этих входов, это может привести к выходу устройства из строя.
4. Не допускается воздействие на устройство температуры свыше плюс 50 °С (камера), плюс 45 °С (батарея, заряжена), плюс 55 °С (батарея, во время зарядки) и плюс 60 °С (при питании от солнечной панели), источников электромагнитных излучений, активных химических соединений, электрического тока, а также дыма, пара и других факторов, способствующих порче устройства. Не допускается воздействие прямых солнечных лучей непосредственно на матрицу видеокамеры.
5. Конфигурирование устройства лицом, не имеющим соответствующей компетенции, может привести к некорректной работе, сбоям в работе, а также к выходу устройства из строя.
6. Не допускаются падения и сильная тряска устройства.
7. Рекомендуется использование источника бесперебойного питания, во избежание воздействия скачков напряжения или нештатного отключения устройства.
8. Не содержат терминалы ввода для внутренней записи файлов, сигналов, изображений и других записей, переданных из внешних источников.

Для получения информации об установке и включении устройства, пожалуйста, обратитесь к Краткому руководству пользователя соответствующего устройства.