Эффорт Групп
ПОСТАВЩИК СИСТЕМ БЕЗОПАСНОСТИ

+7 499 217 01 07
sale@effort-shop.ru
effort-shop.ru

ПАСПОРТ ИЗДЕЛИЯ · документ производителя внутри без изменений

HiWatch 2.0

HiWatch HW-PT2400-D/4G(2.8mm)

поворотная 4G-камера 4 Мп, подсветка 30 м



Эффорт Групп — официальный дистрибьютор HiWatch в России

Склад и самовывоз: Москва, Семёновский Вал, 6Г, стр. 4.

Страница модели на effort-shop.ru

Актуальная цена, наличие и срок поставки, крепления и сопутствующие товары, расчёт архива и другие документы.

effort-shop.ru/p/319300190

Далее — паспорт изделия HiWatch 2.0 на русском языке, заводской документ без изменений. Первая страница подготовлена Эффорт Групп 18.11.2026; цены и наличие меняются — актуальные данные по QR-коду.

IP-камера HW-PT2400-D/4G(2.8mm)

ПАСПОРТ ИЗДЕЛИЯ





IP-камера HW-PT2400-D/4G(2.8mm) является 4 Мп PT-камерой с фиксированным объективом, 4G и интеллектуальной гибридной подсветкой для использования снаружи помещений. Камера идеально подходит для HD-видеомониторинга внутри помещений малого бизнеса и в офисах, а также для мониторинга на небольшом расстоянии на складах, в вестибюлях, серверных, гаражах и т. д.

- Высокое качество изображения с разрешением 4 Мп
- Обнаружение цели по типу «Человек» / «ТС»
- Поддержка передачи данных по сети 4G LTE
- Встроенный микрофон и динамик, двусторонняя аудиосвязь
- Интеллектуальная гибридная подсветка: дальность покрытия до 30 м
- Локальное хранение: до 512 ГБ (слот для SD-карты)
- Защита от влаги и пыли: IP66

▪ Спецификации

Сеть	
API	ONVIF (Profile S, Profile G, Profile T), ISAPI, SDK
Общее	
Размеры	131.9 × 164 × 312.6 мм (5.19 × 6.46 × 12.31”) 131.9 × 164 × 332.6 мм (5.19 × 6.46 × 13.10”)
Камера	
Матрица	1/2.7” Progressive Scan CMOS
Максимальное разрешение	2560 × 1440
Скорость электронного затвора	От 1/3 до 1/100000 с
Чувствительность	Цвет: 0.005 лк @ (F1.6, AGC вкл.), ч/б: 0 лк с ИК-подсветкой
Режим «День / ночь»	ИК-фильтр
Объектив	
Тип объектива	Фиксированный объектив, 2.8 мм
Фокусное расстояние и угол обзора	По горизонтали: 94°, по вертикали: 49°, по диагонали: 114°
Крепление объектива	M12
Тип диафрагмы	Фиксированная
Апертура	F1.6
PTZ	
Поворот	От 0 до 345°
Наклон	От 0 до 80°
Скорость поворота	До 25°/с
Скорость наклона	До 20°/с
DORI	
DORI	D: 68 м, O: 27 м, R: 13 м, I: 6 м
Подсветка	
Тип подсветки	ИК-подсветка, подсветка белым светом
Дальность подсветки	До 30 м
Интеллектуальная подсветка	Есть
Инфракрасные волны	850 нм
Видео	
Основной поток	50 Гц: 20 к/с (2560 × 1440, 1920 × 1080, 1280 × 720) 60 Гц: 20 к/с (2560 × 1440, 1920 × 1080, 1280 × 720)
Дополнительный поток	50 Гц: 20 к/с (768 × 432) 60 Гц: 20 к/с (768 × 432)
Видеосжатие	Основной поток: H.265 / H.264, Дополнительный поток: H.265/H.264/MJPEG
Битрейт видео	От 32 Кбит/с до 8 Мбит/с
Профиль H.264	Baseline Profile / Main Profile / High Profile
Профиль H.265	Main Profile
Битрейт	CBR, VBR
Область интереса (ROI)	1 фиксированная область для основного потока

Видео	
SVC	Кодирование H.264 и H.265
Аудио	
Тип аудио	Моно
Частота дискретизации	8 / 16 кГц
Фильтрация шумов окружающей среды	Есть
Аудиосжатие	G.711 / AAC-LC
Битрейт аудио	64 Кбит/с (G.711ulaw) / от 16 до 64 Кбит/с (AAC-LC)
Сеть	
Безопасность	Защита паролем, сложный пароль, шифрование HTTPS, водяные знаки, базовая и дайджест-аутентификация для HTTP / HTTPS, WSSE и дайджест-аутентификация для ONVIF, RTP / RTSP через HTTPS, журнал проверки безопасности, TLS 1.2, TLS 1.3, аутентификация хоста (MAC-адрес)
Одновременный просмотр в режиме реального времени	До 6 каналов
Протоколы	TCP/IP, ICMP, DHCP, DNS, DDNS, HTTP, RTP, RTCP, RTSP, NTP, IGMP, IPv4, IPv6, UDP, QoS, SMTP, SNMP
Пользователь / хост	До 32 пользователей 3 уровня пользователей: администратор, оператор и пользователь
Клиент	Hik-Connect, iVMS-4200, Hik-Partner Pro
Веб-интерфейс	Локальные сервисы: IE11, Chrome 57.0+, Firefox 52.0+, Edge 89+
Мобильная связь	
Стандарт	LTE-FDD, LTE-TDD
Частота	EC: LTE-FDD: B1/3/5/7/8/20/28 IN: LTE-FDD: B1/3/5/8 LTE-TDD: B34/38/39/40/41 LA: LTE-FDD: B2/3/4/5/7/8/28/66 NA: LTE-FDD: B2/4/5/12/13/17/66/71
Скорость передачи данных в восходящем и нисходящем направлениях	EU: восходящий канал: 5.1 Мбит/с, нисходящий канал: 10.3 Мбит/с IN: нисходящий канал: 5.1 Мбит/с, нисходящий канал: 10.3 Мбит/с LA: нисходящий канал: 5.1 Мбит/с, нисходящий канал: 10.3 Мбит/с NA: нисходящий канал: 50 Мбит/с, нисходящий канал: 150 Мбит/с
Тип SIM-карты	Nano SIM
Изображение	
Широкий динамический диапазон (WDR)	Цифровой WDR
SNR	≥ 52 дБ
Переключение режима «День / ночь»	День / Ночь / Автоматич. / По расписанию
Улучшение изображения	BLC, HLC, 3D DNR

Изображение	
Настройки изображения	Насыщенность, яркость, контрастность, резкость, усиление и баланс белого настраиваются через клиентское ПО или веб-интерфейс
Маскирование области	4 настраиваемые многоугольные маски области
Интерфейс	
Интерфейс Ethernet	1 RJ45 auto 10 / 100 M Ethernet
Локальное хранение	Встроенный слот для карты памяти, поддержка microSD / microSDHC / microSDXC, до 512 ГБ
Встроенный микрофон	1 встроенный микрофон
Встроенный динамик	Макс. потребляемая мощность: 1.5 Вт, максимальный уровень звукового давления: 10 см: 95 дБ.
Кнопка сброса настроек	Есть
Событие	
Основные события	Срабатывание тревоги по различным типам объектов (человек, ТС), детектор саботажа, исключение
Привязка	Загрузка на FTP / карту памяти, уведомление центра мониторинга, отправка email, запись по тревоге, захват изображения, звуковое предупреждение, автоматический мониторинг Lite
Общее	
Питание	DC 12 В ± 25 %, 0.75 А, макс. 9 Вт, коаксиальный разъем питания Ø 5.5 мм, защита от обратной полярности * Адаптер не входит в комплект поставки.
Материал	Пластик
Размер упаковки	224 × 178 × 230 мм (8.82 × 7.01 × 9.06”)
Масса	Приблиз. 600 г
Масса с упаковкой	Приблиз. 900 г
Условия хранения	От -40 до +40 °C. Влажность 95 % или меньше (без конденсата)
Рабочие условия	От -40 до +40 °C. Влажность 95 % или меньше (без конденсата)
Язык	Английский, русский
Основные функции	Heartbeat, Anti-banding, зеркалирование, защита паролем, изменение пароля по email
Сертификаты	
EMC	CE-EMC: EN 55032:2015+A1:2020, EN 50130-4:2011+A1:2014, EN IEC 61000-3-2:2019+A1:2021, EN 61000-3-3:2013+A1:2019+A2:2021, IC: ICES-003: Issue 7, KC: KN32: 2015, KN35: 2015
Безопасность	CB: IEC 62368-1: 2014+A11, CE-LVD: EN 62368-1: 2014 / A11: 2017, BIS: IS 13252 (Part 1): 2010 / IEC 60950-1: 2005
Окружающая среда	CE-RoHS: 2011/65/EU, WEEE: 2012/19/EU, Reach: Regulation (EC) No 1907/2006
Защита	IP66: IEC 60529-2013

▪ Сценарии применения

Продукты подразделяются на три уровня в зависимости от их антикоррозионных характеристик. Обратитесь к следующему описанию для выбора устройства в зависимости от фактической среды эксплуатации.
Данная модель не имеет СПЕЦИАЛЬНОЙ ЗАЩИТЫ.

Уровень	Описание
Высокий уровень защиты	Продукция этого уровня предназначена для использования в сценариях, требующих обеспечения профессиональной защиты от коррозии. Типичные сценарии применения: береговые линии, пристани, химические заводы и т. д.
Средний уровень защиты	Продукция этого уровня предназначена для использования в сценариях, требующих обеспечения среднего уровня защиты от коррозии. Типичные сценарии применения: прибрежные районы на расстоянии примерно 2 км от береговой линии, а также районы, подверженные кислотным осадкам.
Без специальной защиты	Продукция этого уровня предназначена для использования в сценариях, не требующих обеспечения защиты от коррозии.

▪ Размеры (ед. изм.: мм (дюймы))

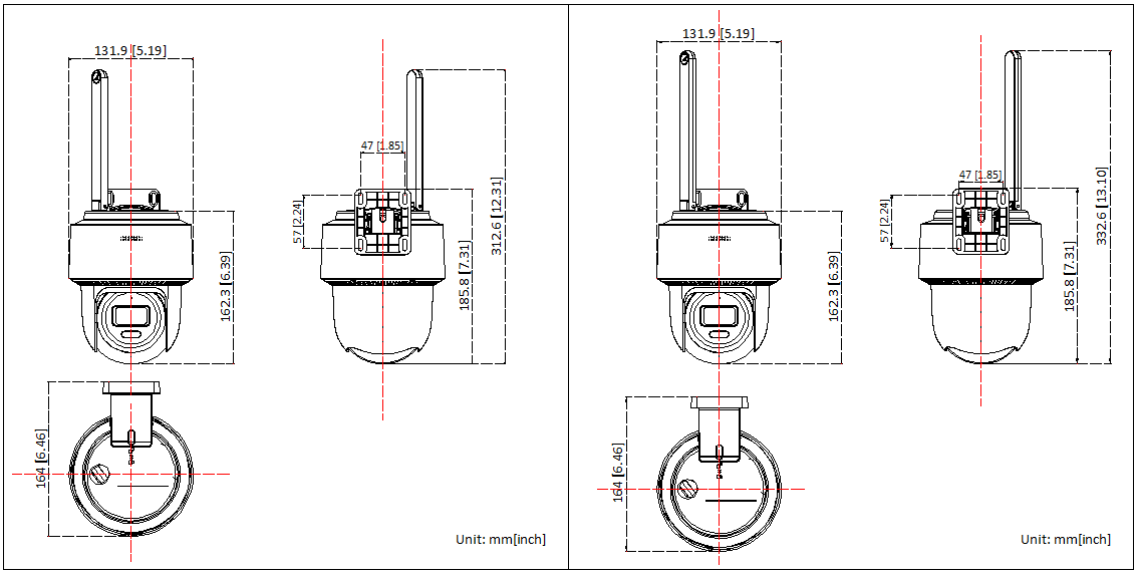

Правила эксплуатации

1. Устройство должно эксплуатироваться в условиях, обеспечивающих возможность работы системы охлаждения. Во избежание перегрева и выхода прибора из строя не допускается размещение рядом с источниками теплового излучения, использование в замкнутых пространствах (ящик, глухой шкаф и т. п.). Рабочий диапазон температур: от минус 40 до плюс 40 °С.
2. Все подключения должны осуществляться при отключенном электропитании.
3. Запрещена подача на входы устройства сигналов, не предусмотренных назначением этих входов, это может привести к выходу устройства из строя.
4. Не допускается воздействие на устройство температуры свыше плюс 40 °С, источников электромагнитных излучений, активных химических соединений, электрического тока, а также дыма, пара и других факторов, способствующих порче устройства. Не допускается воздействие прямых солнечных лучей непосредственно на матрицу видеокамеры.
5. Конфигурирование устройства лицом, не имеющим соответствующей компетенции, может привести к некорректной работе, сбоям в работе, а также к выходу устройства из строя.
6. Не допускаются падения и сильная тряска устройства.
7. Рекомендуется использование источника бесперебойного питания, во избежание воздействия скачков напряжения или нештатного отключения устройства.
8. Не содержат терминалы ввода для внутренней записи файлов, сигналов, изображений и других записей, переданных из внешних источников.

Для получения информации об установке и включении устройства, пожалуйста, обратитесь к Краткому руководству пользователя соответствующего устройства.